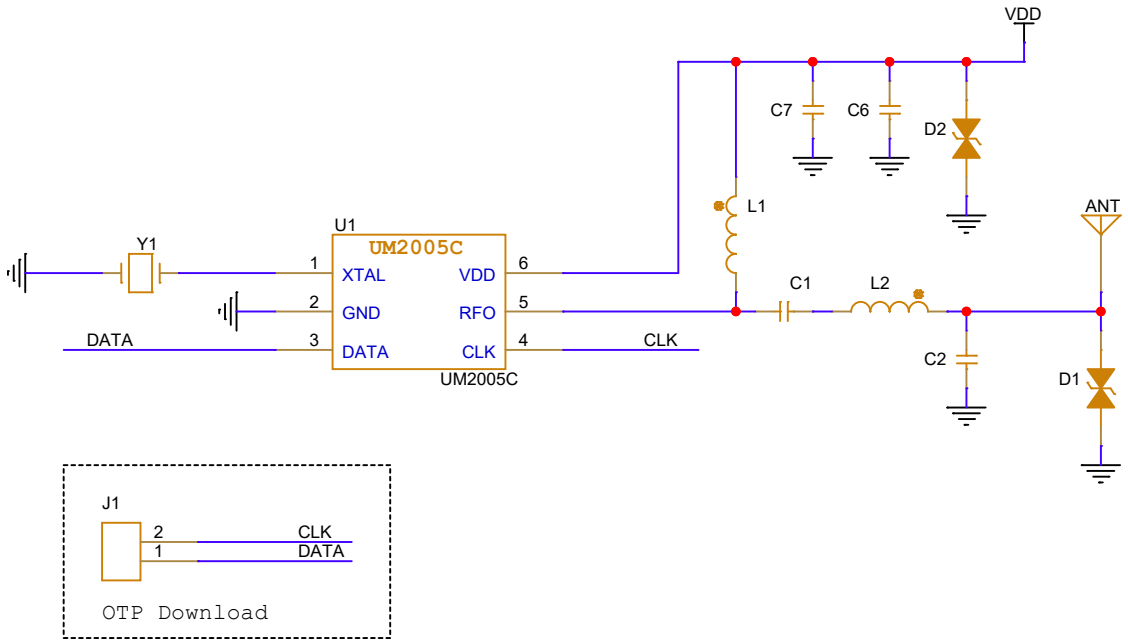
VDD
C7
C6
D2
L1
ANT
U1
UM2005C
Y1
1
XTAL
VDD
6
C1
L2
2
GND
RFO
5
DATA
3
DATA
CLK
4
CLK
C2
D1
UM2005C
J1
2
CLK
1
DATA
OTP Download